S4

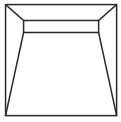

SCHEDPOL®
SINCE 1981

kwadratowe brodziki podpłytkowe ze spadem czterostronnym

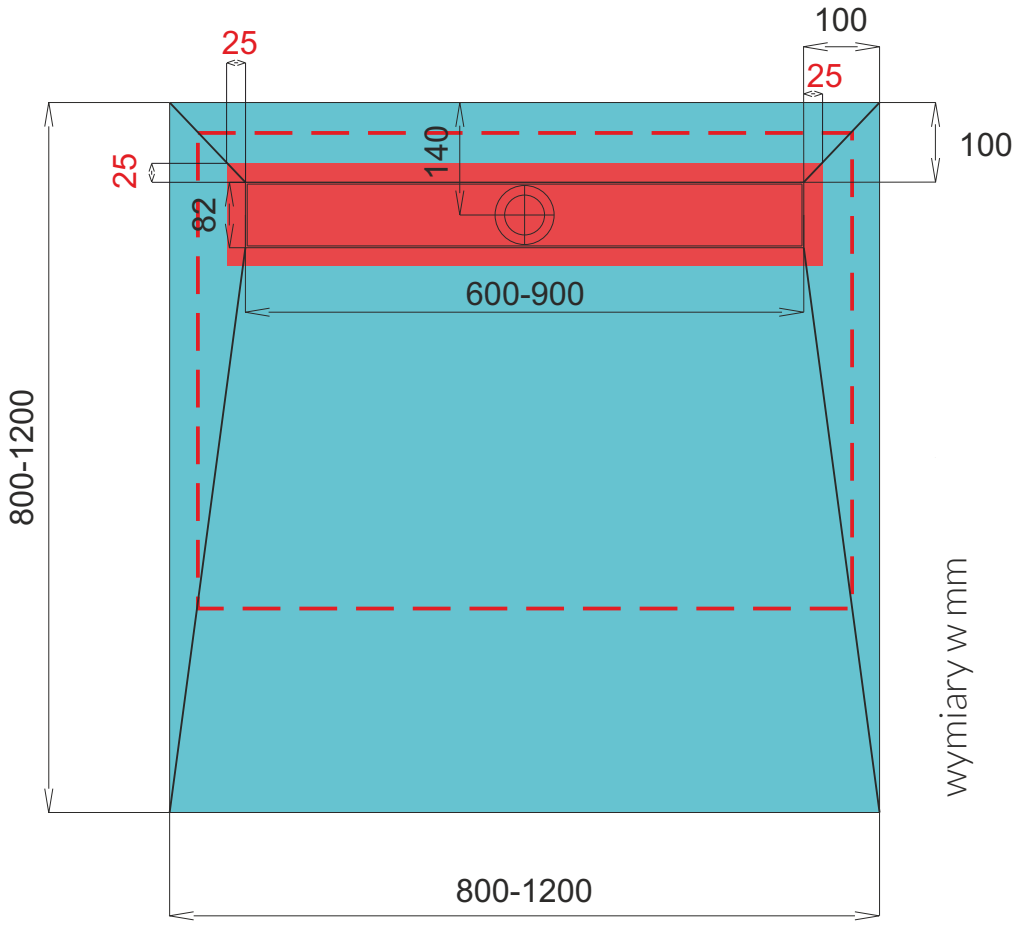

- przykładowa linia cięcia

- możliwy **obszar przycięcia**

- nieprzekraczalny **obszar ochronny**

- docinanie brodzików można wykonywać **we własnym zakresie** nie przekraczając zaznaczonych **obszarów przycięcia**.

- **obszar ochronny** dookoła rynny odpływowej wynosi **25mm**

- skracanie wymiarów brodzika należy dokonywać **proporcjonalnie na wszystkich bokach**, tak by linie łączące płaszczyzny spadów kończyły się w narożnikach płyty.

- w przypadku podcięcia innego niż opisanego powyżej, linie łączące płaszczyzny spadu niekoniecznie będą kończyć się w narożnikach, co może negatywnie wpłynąć na odbiór estetyczny ułożonych (na tak przyciętym brodziku) płytek.

S4

SCHEDPOL®
SINCE 1981

prostokątne brodziki podpłytkowe ze spadem czterostronnym i z rynną odpływową na środku krótkiego boku

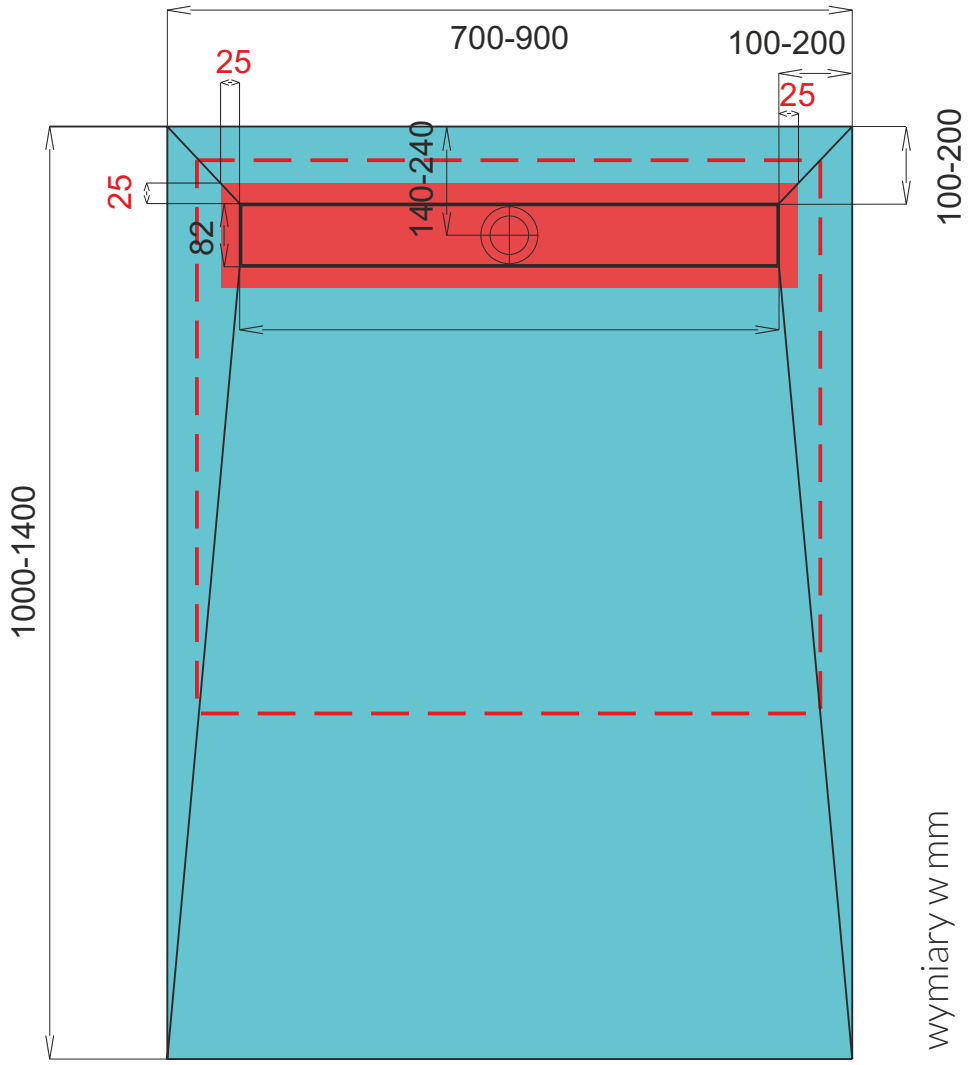

- przykładowa linia cięcia

- możliwy **obszar przycięcia**

- nieprzekraczalny **obszar ochronny**

- docinanie brodzików można wykonywać **we własnym zakresie** nie przekraczając zaznaczonych **obszarów przycięcia**.

- **obszar ochronny** dookoła rynny odpływowej wynosi **25mm**

- skracanie wymiarów brodzika należy dokonywać **proporcjonalnie na wszystkich bokach**, tak by linie łączące płaszczyzny spadów kończyły się w narożnikach płyty.

- w przypadku podcięcia innego niż opisanego powyżej, linie łączące płaszczyzny spadu niekoniecznie będą kończyć się w narożnikach, co może negatywnie wpłynąć na odbiór estetyczny ułożonych (na tak przyciętym brodziku) płytek.

S4

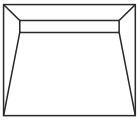

SCHEDPOL®
SINCE 1981

prostokątne brodziki podpłytkowe ze spadem czterostronnym i z rynną odpływową na środku długiego boku

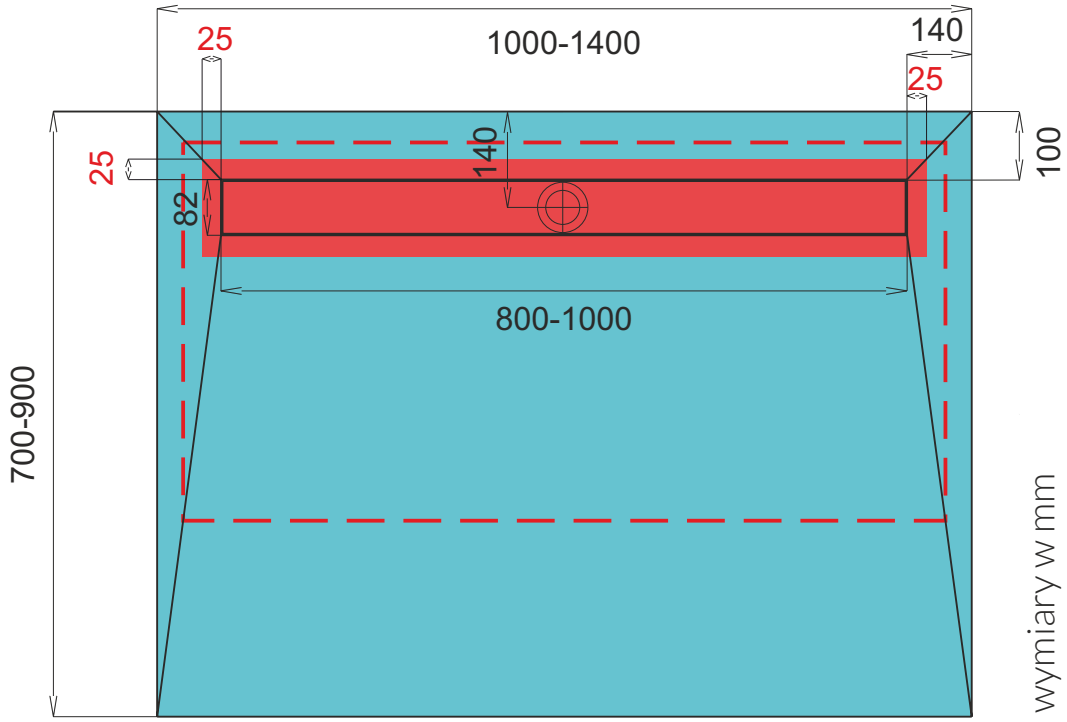

- przykładowa linia cięcia

- możliwy **obszar przycięcia**

- nieprzekraczalny **obszar ochronny**

- docinanie brodzików można wykonywać **we własnym zakresie** nie przekraczając zaznaczonych **obszarów przycięcia**.

- **obszar ochronny** dookoła rynny odpływowej wynosi **25mm**

- skracanie wymiarów brodzika należy dokonywać **proporcjonalnie na wszystkich bokach**, tak by linie łączące płaszczyzny spadów kończyły się w narożnikach płyty.

- w przypadku podcięcia innego niż opisanego powyżej, linie łączące płaszczyzny spadu niekoniecznie będą kończyć się w narożnikach, co może negatywnie wpłynąć na odbiór estetyczny ułożonych (na tak przyciętym brodziku) płytek.

S4

kwadratowe brodziki podpłytkowe ze spadem czterostronnym i z rynną odpływową umieszczoną centralnie

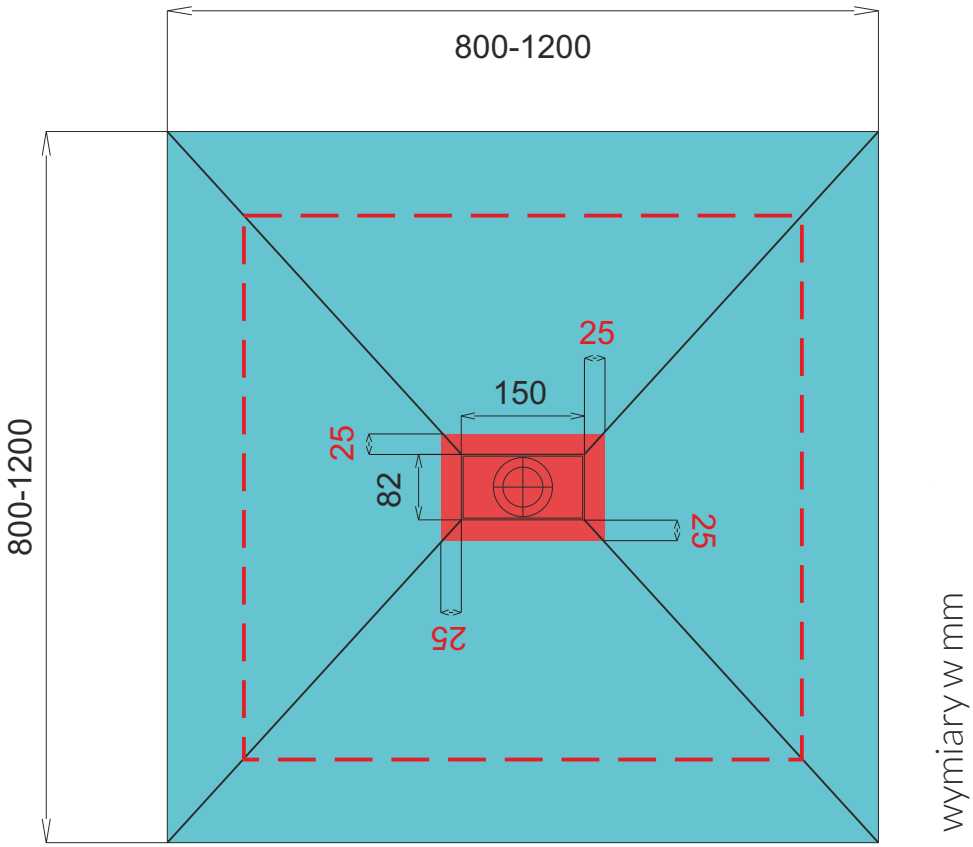

- przykładowa linia cięcia

- możliwy **obszar przycięcia**

- nieprzekraczalny **obszar ochronny**

- docinanie brodzików można wykonywać **we własnym zakresie** nie przekraczając zaznaczonych **obszarów przycięcia**.

- **obszar ochronny** dookoła rynny odpływowej wynosi **25mm**

- skracanie wymiarów brodzika należy dokonywać **proporcjonalnie na wszystkich bokach**, tak by linie łączące płaszczyzny spadów kończyły się w narożnikach płyty.

- w przypadku podcięcia innego niż opisanego powyżej, linie łączące płaszczyzny spadu niekoniecznie będą kończyć się w narożnikach, co może negatywnie wpłynąć na odbiór estetyczny ułożonych (na tak przyciętym brodziku) płytek.

S4

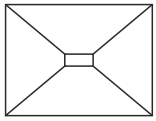

SCHEDPOL®
SINCE 1981

prostokątne brodziki podpłytkowe ze spadem czterostronnym i z rynną odpływową umieszczoną centralnie

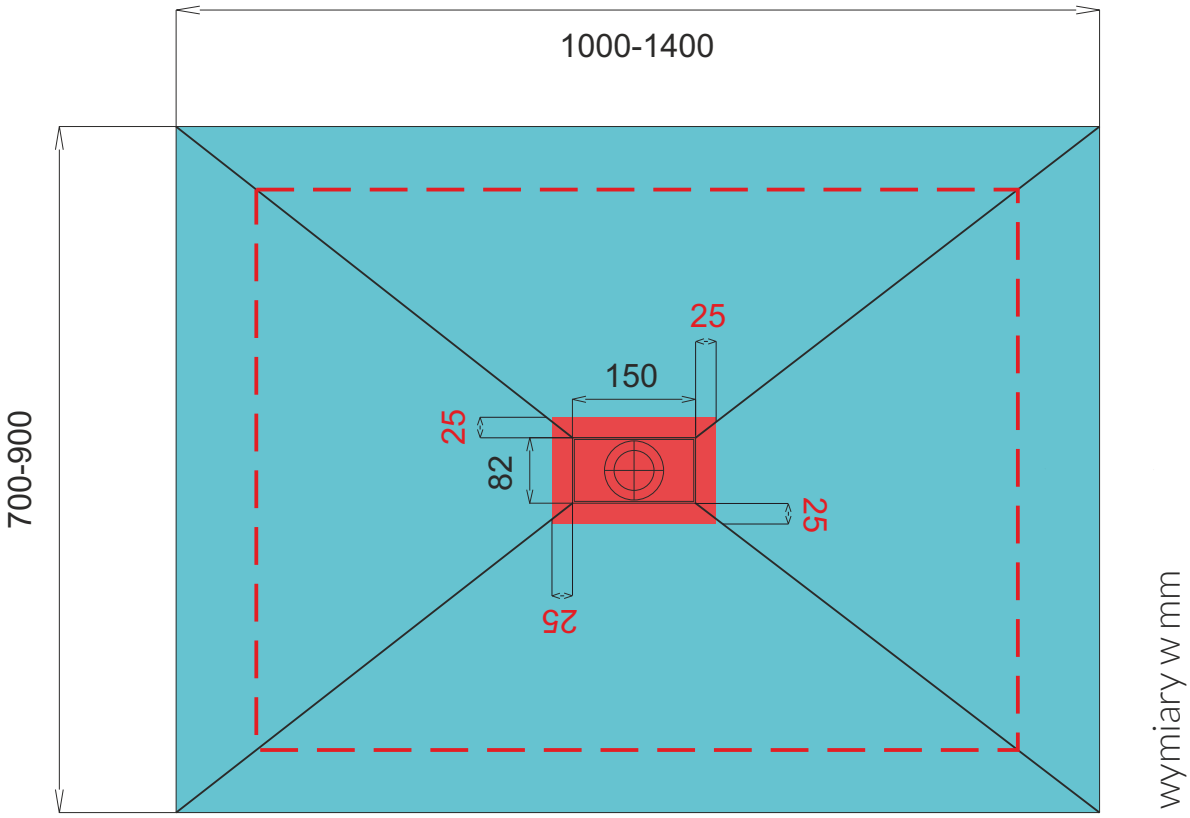

- przykładowa linia cięcia

- możliwy **obszar przycięcia**

- nieprzekraczalny **obszar ochronny**

- docinanie brodzików można wykonywać **we własnym zakresie** nie przekraczając zaznaczonych **obszarów przycięcia**.

- **obszar ochronny** dookoła rynny odpływowej wynosi **25mm**

- skracanie wymiarów brodzika należy dokonywać **proporcjonalnie na wszystkich bokach**, tak by linie łączące płaszczyzny spadów kończyły się w narożnikach płyty.

- w przypadku podcięcia innego niż opisanego powyżej, linie łączące płaszczyzny spadu niekoniecznie będą kończyć się w narożnikach, co może negatywnie wpłynąć na odbiór estetyczny ułożonych (na tak przyciętym brodziku) płytek.

S1

kwadratowe brodziki podpłytkowe ze spadem jednostronnym

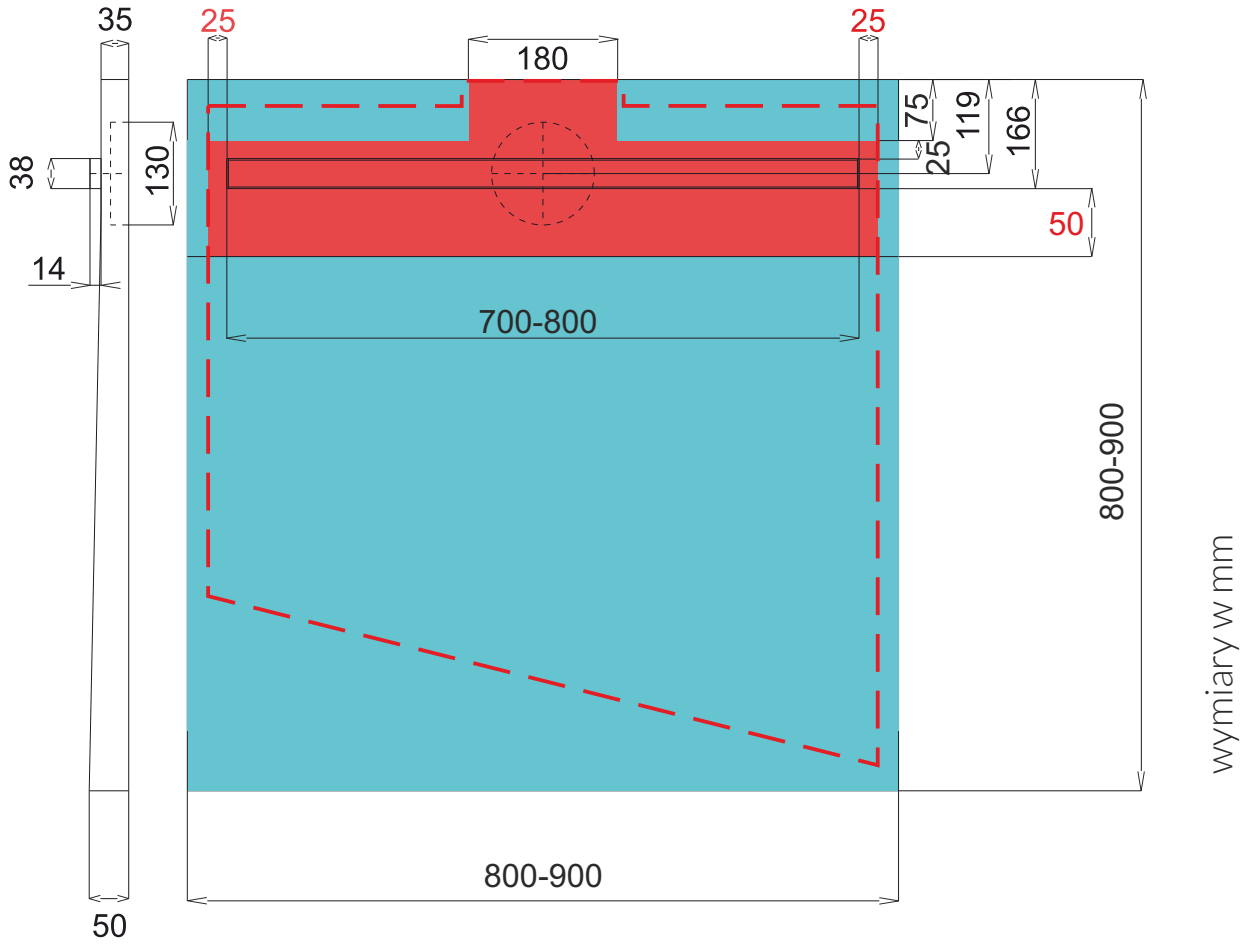

- przykładowa linia cięcia

- możliwy **obszar przycięcia**

- nieprzekraczalny **obszar ochronny**

- docinanie brodzików można wykonywać **we własnym zakresie** nie przekraczając zaznaczonych **obszarów przycięcia**.

- **obszar ochronny** dookoła rynny odpływowej wynosi **od 25 do 50 mm**

- skracanie wymiarów brodzika należy dokonywać **proporcjonalnie po przeciwległych bokach**,

- w przypadku podcięcia innego niż opisanego powyżej, utracimy symetryczne proporcje produktu, co może negatywnie wpłynąć na odbiór estetyczny ułożonych płytek.

S1

prostokątne brodziki podpłytkowe ze spadem jednostronnym

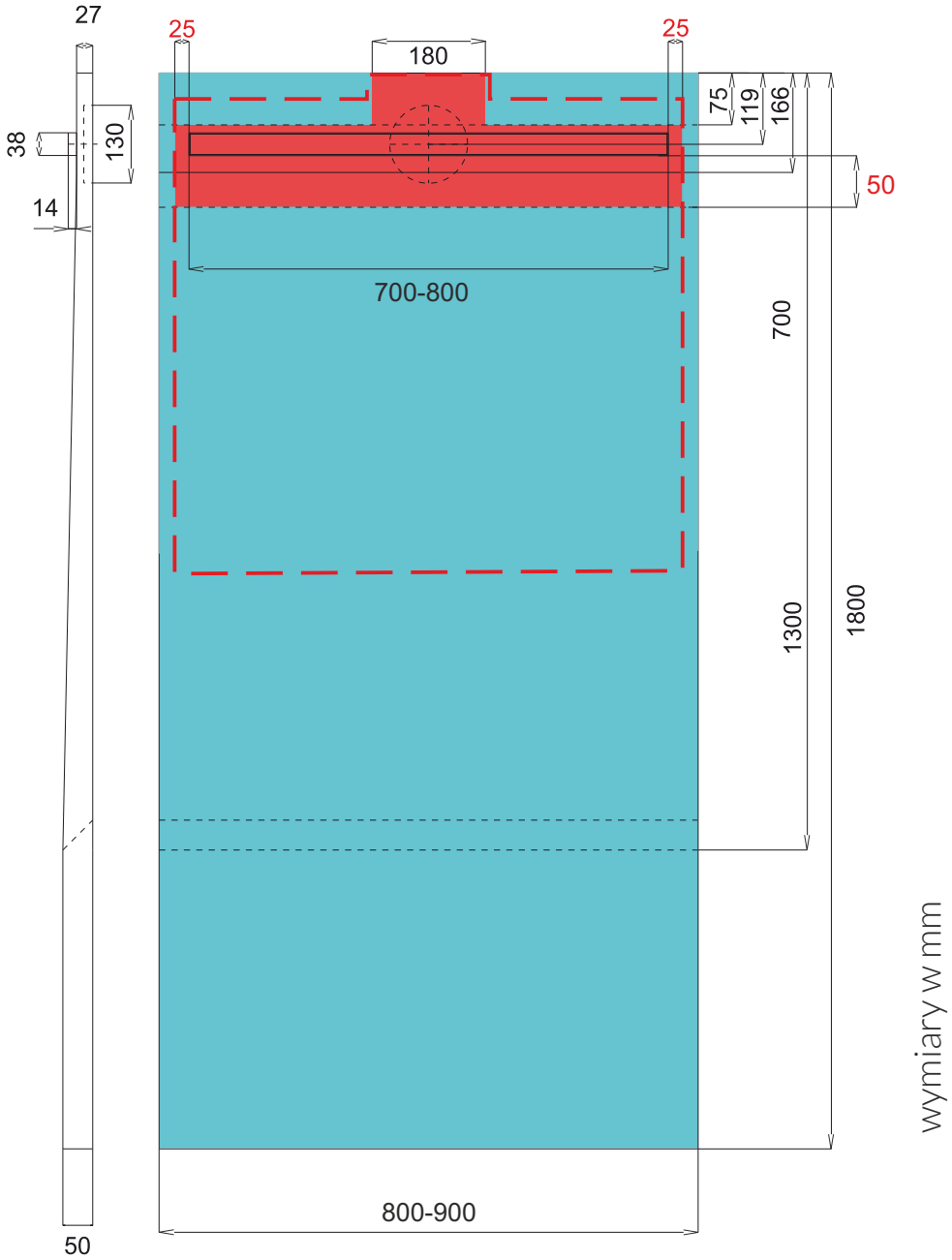

- przykładowa linia cięcia

- możliwy **obszar przycięcia**

- nieprzekraczalny **obszar ochronny**

- docinanie brodzików można wykonywać **we własnym zakresie** nie przekraczając zaznaczonych **obszarów przycięcia**.

- **obszar ochronny** dookoła rynny odpływowej wynosi **od 25 do 50 mm**

- skracanie wymiarów brodzika należy dokonywać **proporcjonalnie po przeciwległych bokach**,

- w przypadku podcięcia innego niż opisanego powyżej, utracimy symetryczne proporcje produktu, co może negatywnie wpłynąć na odbiór estetyczny ułożonych płytek.