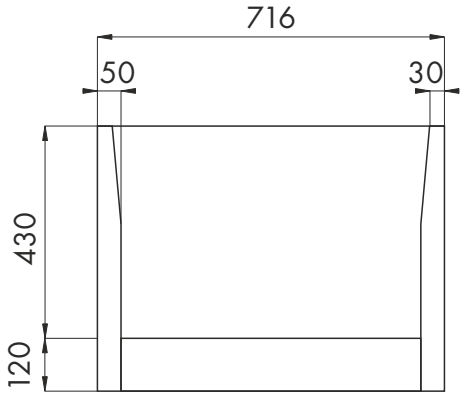
716
50
30
430
120

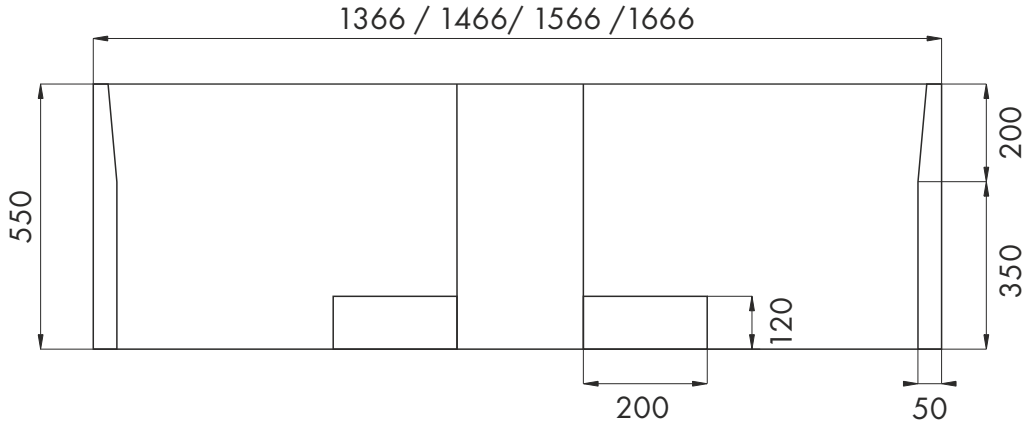
1366 / 1466/ 1566 /1666
550
200
350
120
200
50

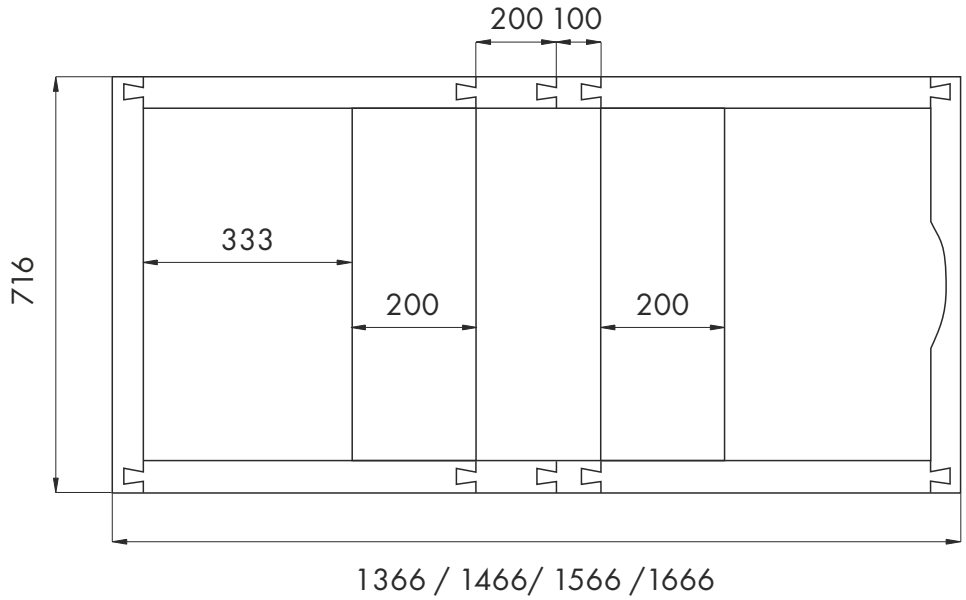
200 100
716
333
200
200
1366 / 1466/ 1566 /1666