Uniwersalny nośnik styropianowy
- instrukcja montażu

Zastosowanie: **I. Nośnik uniwersalny do wanien:**

Nr kat. 1.083 - do wanien półokrągłych o długości łuku max 240 cm

Zalety stosowania:

- łatwy i szybki sposób zabudowania
- stabilność i trwałość zabudowy
- odporność na zawilgocenie i zagrzybienie
- zewnętrzna powierzchnia nośnika wzmocniona siatką i klejem
- bezpośrednie przyklejanie płytek
- zastosowanie styropianu znacznie obniża ciężar w porównaniu do obudowy z cegieł
- stosowalność do większości wanien półokrągłych dostępnych na rynku
- styropian jest bezpieczny i przyjazny dla środowiska (wolny od FCKW)
- nośnik uniwersalny nie wymaga ale i nie wyklucza stosowania nóżek
- koszt zabudowy jest niższy od zabudowy tradycyjnej
- temperatura stosowania do +80 °C

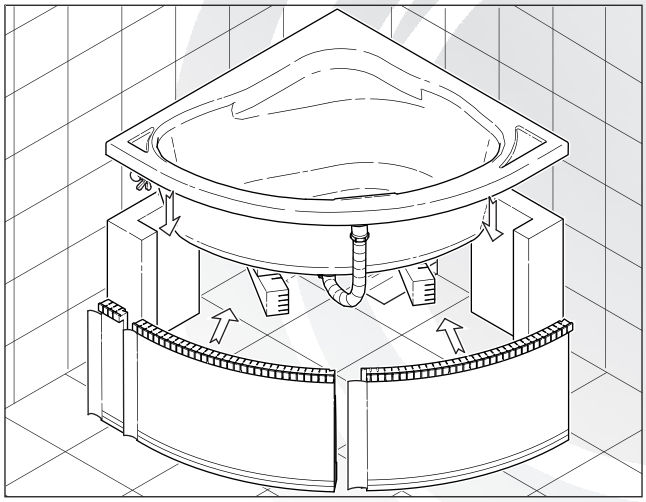

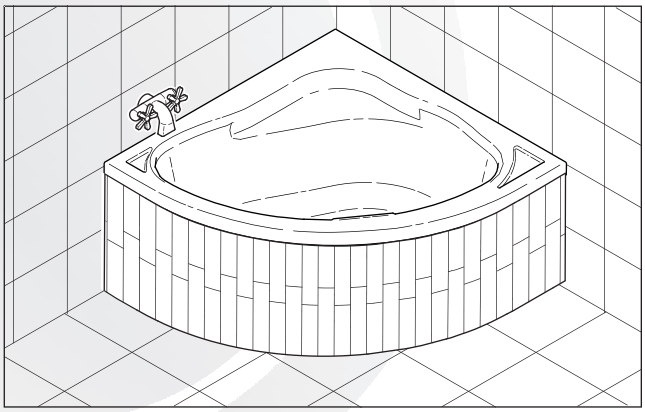

Spis treści:

- zawartość opakowania..... **Str. 2**
- zastosowanie poszczególnych elementów..... **Str. 2**
- montaż nośnika..... **Str. 3-7**
- karta gwarancyjna..... **Str. 8**

PRODUCENT:

PPHU SCHED-POL Sp. J. Stefan i Henryk Schaedler
ul. Przemysłowa 2, 64-400 Międzychód
TEL. 095 748 13 57; FAX 095 748 81 85

ZOBACZ TAKŻE FILM MONTAŻOWY!
www.schedpol.pl

Uniwersalny nośnik styropianowy
- zawartość opakowania i zastosowanie poszczególnych elementów

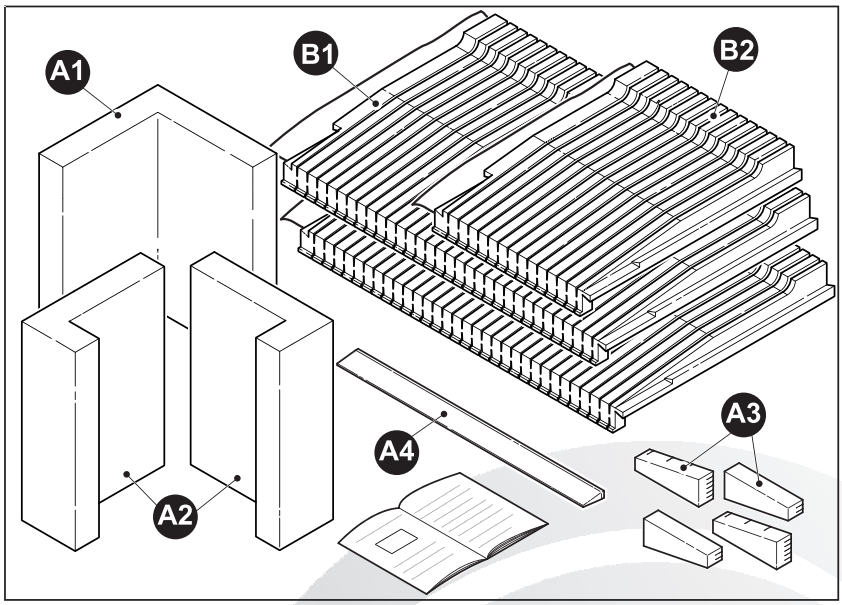

Zawartość opakowania:

Nr	Nazwa elementu	Ilość
B1	uniwersalne ściany elastyczne nośnika o długości 80 cm	2 szt.
B2	uniwersalna ściana elastyczna nośnika o długości 40 cm	1 szt.
A1	narożnik tylni 2 x 40 cm	1 szt.
A2	narożniki przednie 2 x 20 cm	2 szt.
A3	podparcia dna wanny 1kpl. = 2 elementy	2 szt.
A4	klin do stabilizacji ściany elastycznej	2 szt.
+	Instrukcja montażu i karta gwarancyjna	1 szt.

Zastosowanie poszczególnych elementów:

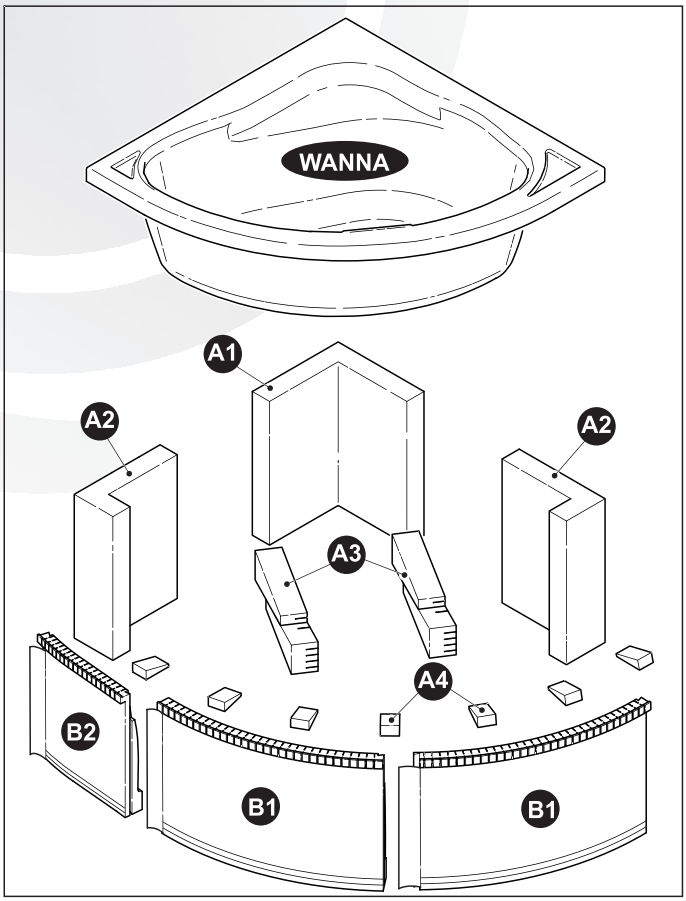

Kolejność czynności montażowych przedstawiono na kolejnych stronach instrukcji.

Uniwersalny nośnik styropianowy
- instrukcja montażu -

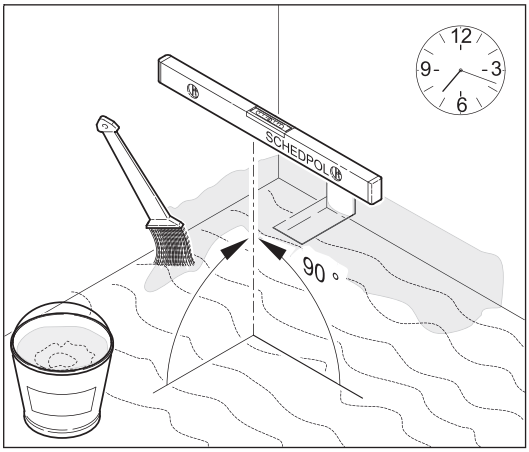

Powierzchnia montażowa powinna być odpowiednio uszczelniona (np. za pomocą folii uszczelniającej w płynie) idealnie wypoziomowana, bez widocznych spękań.

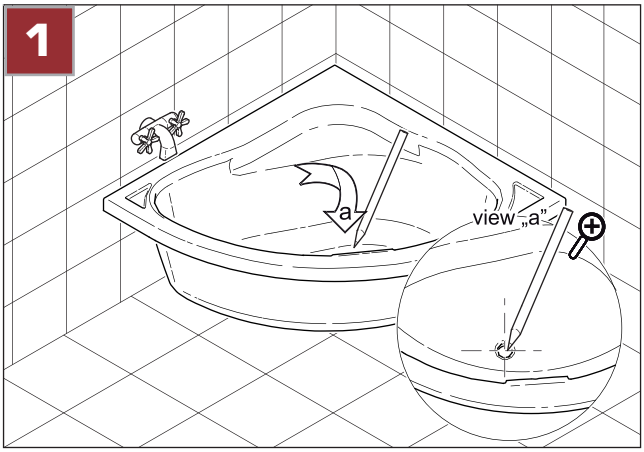

1. Ustawiamy wannę w miejscu wyznaczonego montażu i zaznaczamy na podłodze (posadzce) umiejscowienie otworu odpływowego wanny.

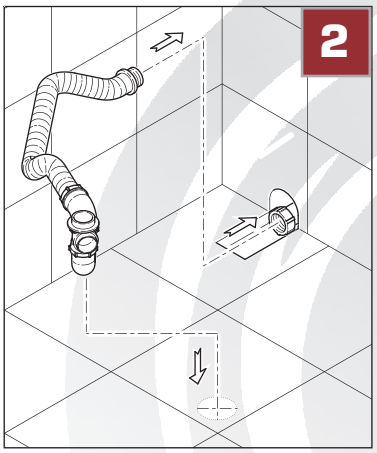

2. Wyprowadzamy rurę odpływową tak aby kielich syfonu znalazł się w zaznaczonym wcześniej miejscu otworu odpływowego.

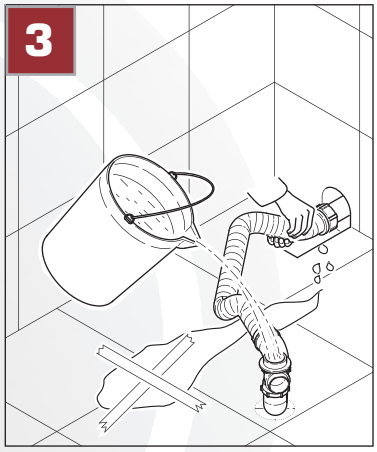

3. Podłączamy cały układ odpływowy po czym zalewamy kielich syfonu sprawdzając szczelność połączenia.

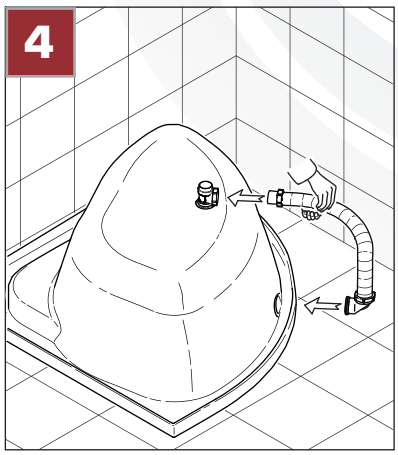

4. Kładziemy wannę do góry dnem i montujemy syfon przelewowy przy wannie.

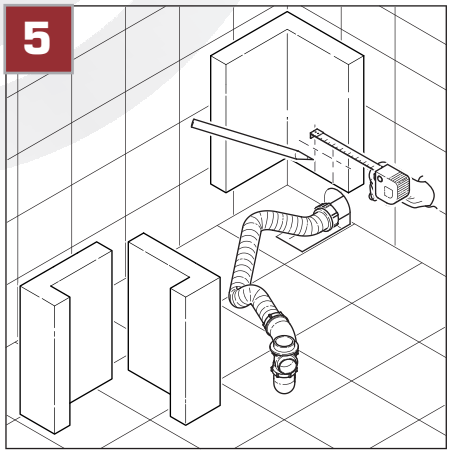

5. Sprawdzamy położenie rury odpływowej względem narożników podpierających.
W razie konieczności zaznaczamy na podporach miejsce na wymagane wycięcie.

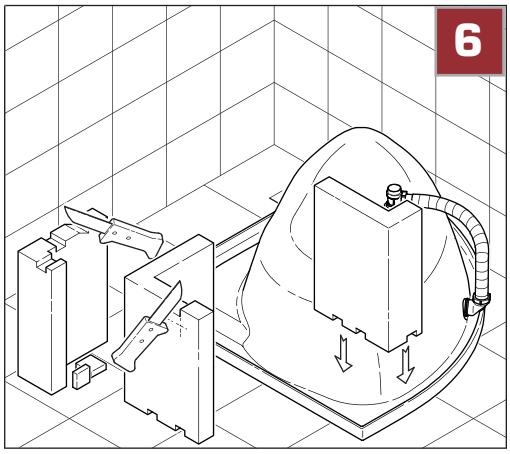

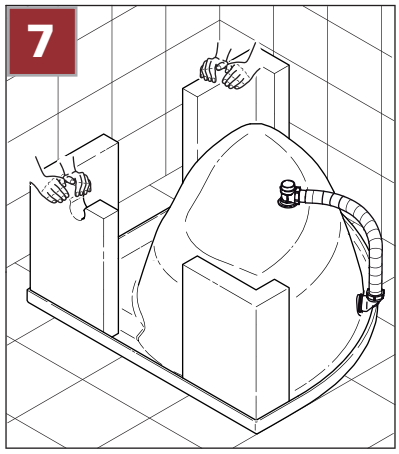

6. Niektóre modele wanien posiadają od spodu ograniczniki (klocki drewniane, uchwyty plastikowe, itp.) W razie takiej potrzeby zaznaczamy na podporach miejsce ich przylegania i dokonujemy stosownych wycięć przy pomocy noża. Wycięcie otworów w podporach nie obniża wartości użytkowej nośnika.

7. Sprawdzamy spasowanie podpór do wanny.

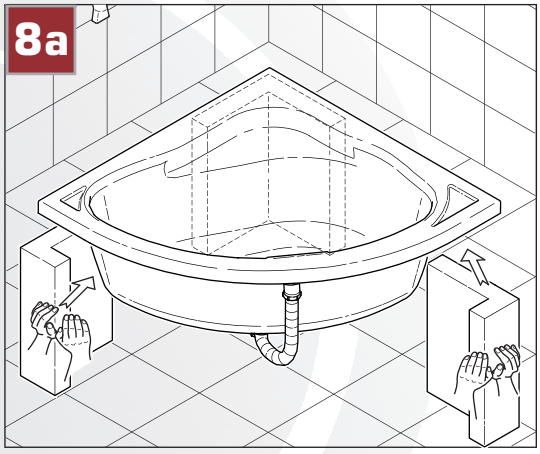

8. Obracamy wannę i ustawiamy ją na tylnej podporze (element **A1 - rys. 8**), następnie podkładając obie przednie (**A2 - rys. 8a**). Proponujemy takie ustawienie wanny, które pozwoli na dogodny dostęp do każdej podpory.

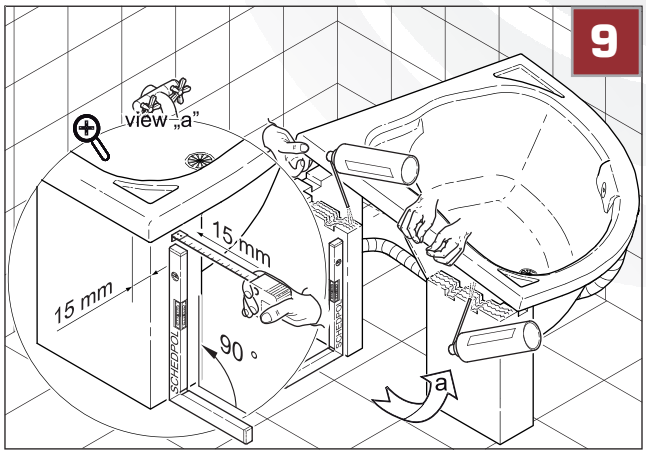

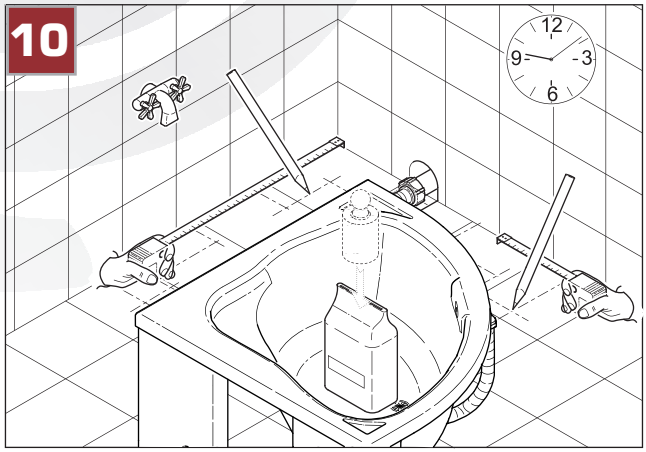

9. Wtryskujemy piankę montażową pod rant wanny zaczynając od narożnika tylniego. W przypadku nierównej powierzchni spodu wanny, pustą przestrzeń należy wypełnić większą ilością pianki. Wklejając narożniki przednie kontrolujemy odpowiedni dystans na późniejsze przyklejanie płytek, **tj. 15 mm** oraz właściwy pion podpór względem podłoża przy użyciu kątownicy***.**

10. Dociążamy wannę i pozostawiamy całość na czas schnięcia pianki montażowej - **około 2 godz.** w zależności od rodzaju zastosowanej pianki.

Wymierzamy i zaznaczamy na podłodze miejsce trwałego wklejania podpór.

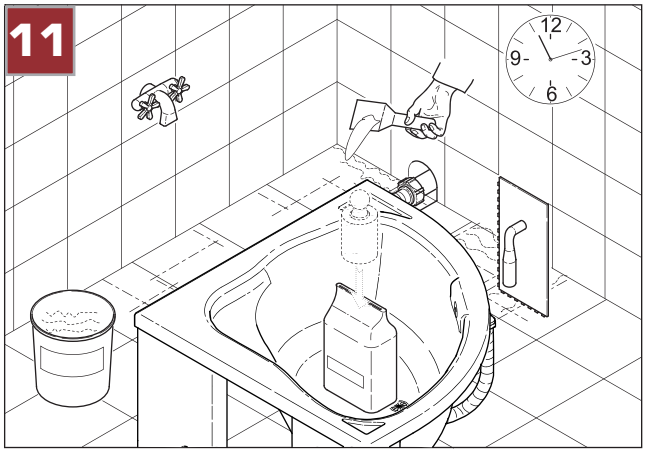

11. Po wyschnięciu pianki przystępujemy do trwałego montażu. Nakładamy klej do płytek na zaznaczone wcześniej miejsce montażu.

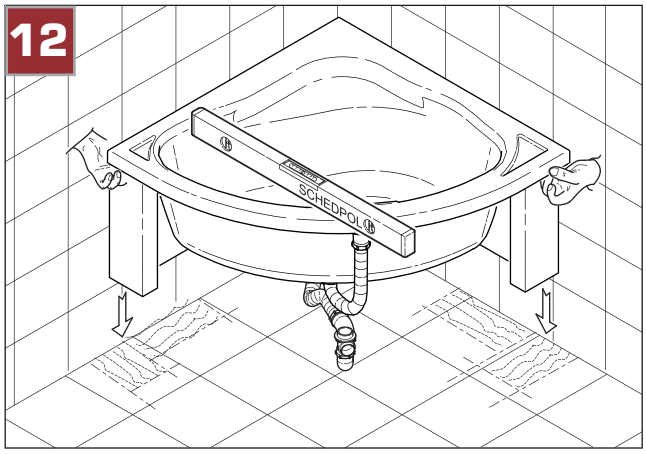

12. Przyklejamy nośnik wraz z wanną do posadzki. Kielich syfonu powinien licować ze spodem otworu odpływowego wanny. Sprawdzamy i poprawiamy poziom uzywając poziomnicy*.

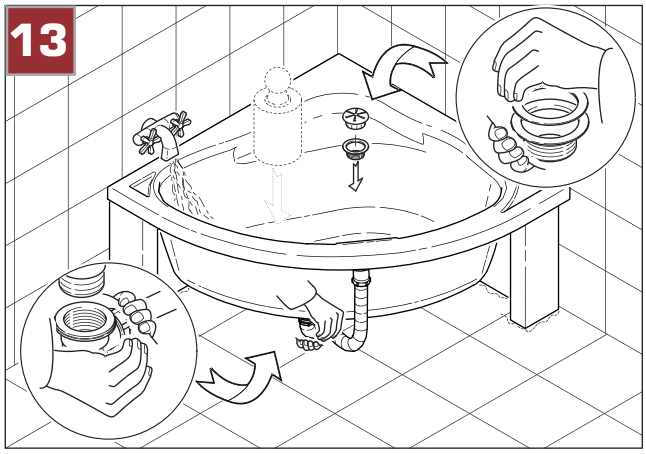

13. Podłączamy ostatecznie syfon pamiętając o koniecznych uszczelkach. Dociążamy wannę przed kolejnymi czynnościami (np. zalewając wodą) wagą **do 50 kg**.

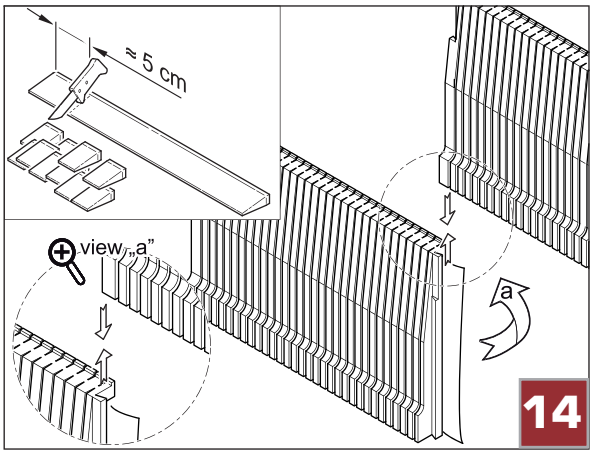

14. Przystępujemy do montażu obudowy. Otrzymany w zestawie klin służący do podłożenia pod obudowę (element **A4**) - obcinamy nożem po około 5 cm każdy klin.

Składamy długie elementy obudowy (elementy **B1**) - w jedną całość za pomocą istniejących frezów; połączenie “pióro-wpust” **(rys. a)**.

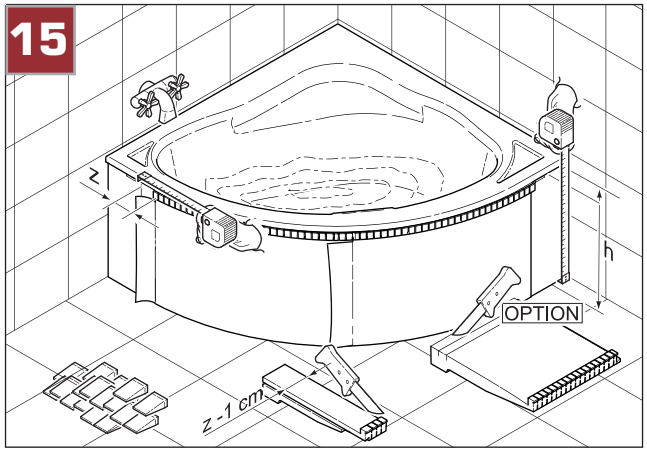

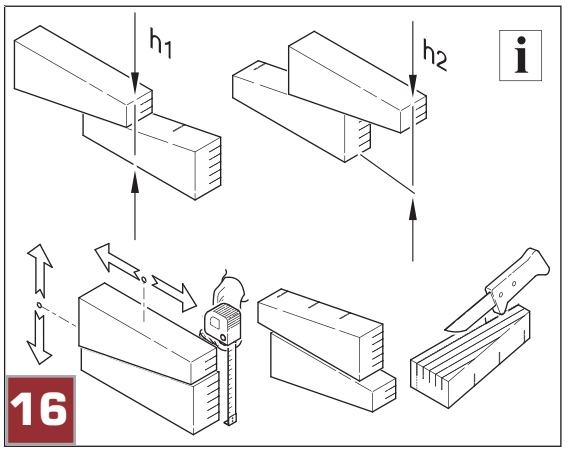

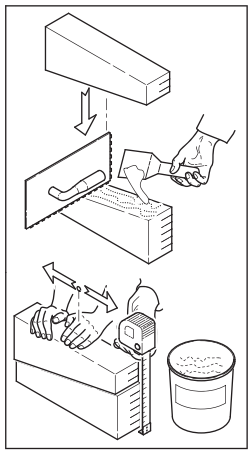

15. Dostawiamy obudowę opierając ją na klockach dystansowych znajdujących się na górze obudowy. Wymierzamy brakująca długość obudowy do podpory **(z)** i od tego wymiaru odejmujemy **1 cm.**

Odcinamy potrzebny wymiar obudowy z elementu **B2** i składamy obudowę w całość jak w **pkt. 15** instrukcji.

16. Sklejamy elementy podparcia dna wanny ze sobą tworząc 2 komplety po 2 elementy (elementy **A3)**.

Ustawiamy wymaganą wysokość podparcia przesuwając elementy względem siebie, w razie konieczności obcinamy wysokość dzięki przygotowanym nacięciom.

Klej do płytek nakładamy także na spód elementów.

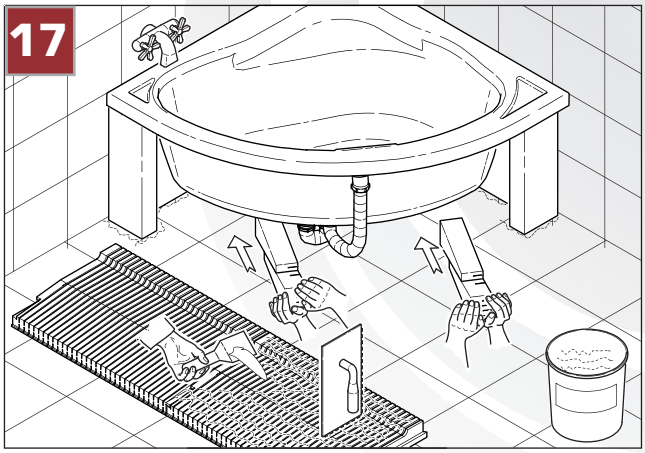

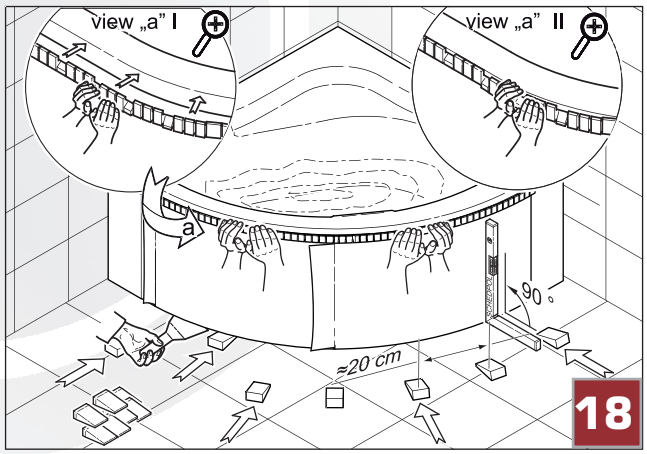

17. Przyklejamy podparcia wanny wsuwając je pod jej dno. Przesuwając elementy względem siebie dopasowujemy wymaganą wysokość.

Nakładamy klej do płytek pomiędzy żebra obudowy elestycznej.

18. Dostawiamy obudowę do rantu wanny opierając ją na klockach dystansowych (**rys. "a" I**). Używając noża lub łopatki podważamy obudowę i podkładamy pod nią przygotowane wcześniej kliny w celu zablokowania obudowy na rancie (**rys. "a" II**).

Sprawdzamy i w razie potrzeby ustawiamy idealny pion obudowy przy użyciu kątownicy*.

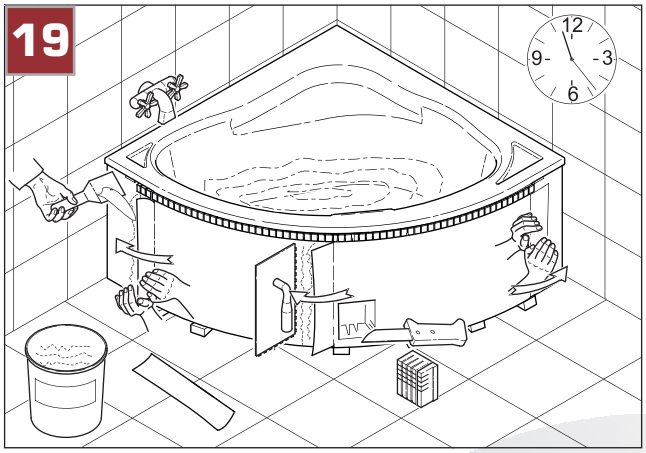

19. Wycinamy otwór rewizyjny w obudowie, umożliwiający późniejszy wygodny dostęp do układu odpływowego wanny. Zaklejamy odstającą siatkę w celu dodatkowego scalenia i wzmocnienia konstrukcji.

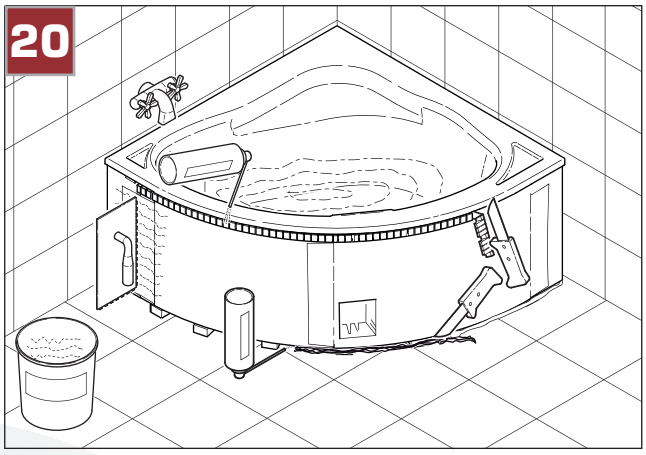

20. Wpuszczamy piankę w otwory montażowe u góry obudowy (pod kątem) oraz w szczeliny pomiędzy klinami u dołu. Pozostawiamy całość na czas schnięcia kleju i pianki (min. 24 h). Po wyschnięciu odcinamy nożem klocki dystansowe przy rancie wanny, wystające kliny oraz piankę.

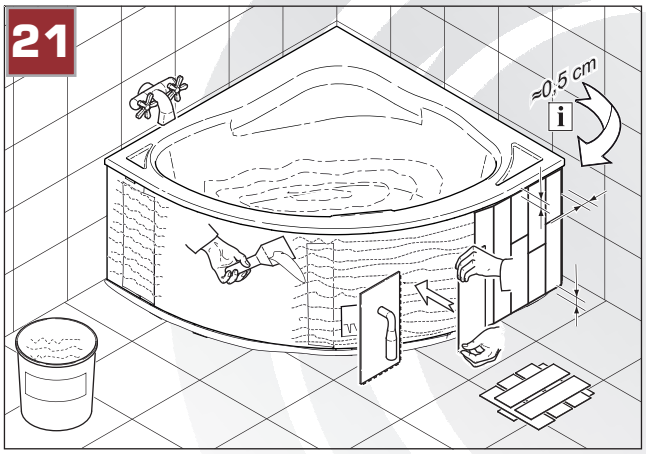

21. Przystępujemy do oklejania nośnika glazurą. Przy rancie wanny, ścianach i podłodze pozostawiamy **5 mm** dystans.

Konstrukcja obudowy gwarantuje nam wystarczającą równomierną odległość - **15 mm** na położenie płytek równo do rantu wanny.

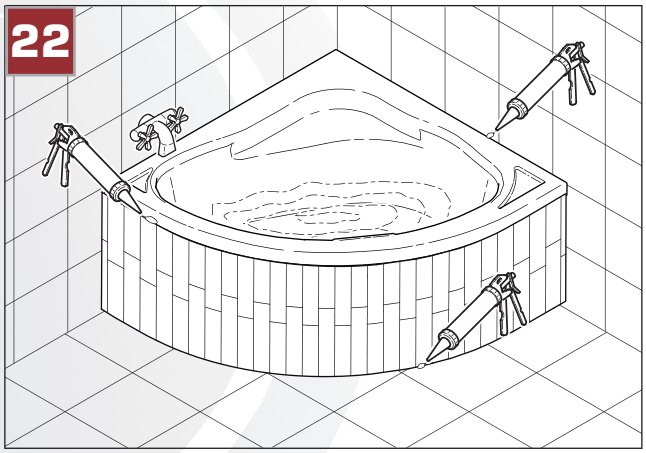

22. Szczeliny pomiędzy ścianami a wanną oraz wanną a zabudową i podłogą należy wypełnić silikonem sanitarnym.

*** Producent zaleca stosowanie precyzyjnych narzędzi pomiarowych służących do odpowiedniego poziomowania, wyrównywania i ustawiania produków, np. poziomnic i kątownic SCHEDPOL.**

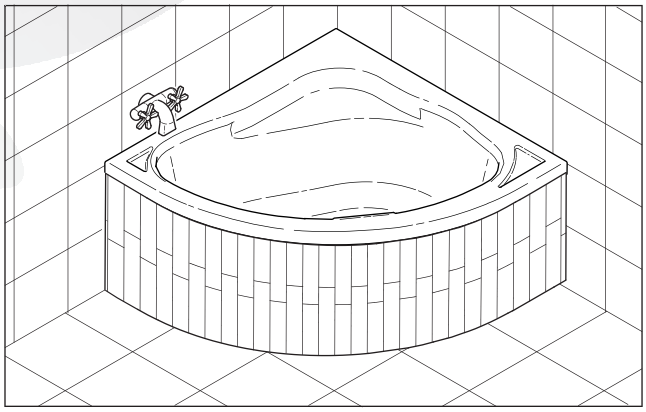

Życzymy pomyślnego montażu oraz satysfakcji z użytkowania!

Uniwersalny nośnik styropianowy
- karta gwarancyjna -

Wypełnia producent

Numer katalogowy: ..... Numer partii: .....

Identyfikatory produkcyjne
/numer pakowacza: ..... Pieczęć KJ; data produkcji: .....

Wypełnia sprzedawca

Pieczęć i podpis sprzedawcy: ..... Data sprzedaży: .....

Wypełnia monter/instalator

Pieczęć i czyt. podpis: ..... Data montażu: .....

Warunki udzielenia gwarancji

Firma SCHED-POL (PRODUCENT) udziela gwarancji na okres 24 miesięcy od daty sprzedaży produktu.

Przed instalacją należy nośnik styropianowy (podpory oraz obudowy styropianowe) starannie sprawdzić, gdyż po zamontowaniu gwarancją objęte będą tylko wady produkcyjne i materiałowe.

Kupujący otrzyma odpowiedź na zgłoszenie reklamacji w ciągu 14 dni od daty jej zgłoszenia. Podstawą rozpatrzenia reklamacji jest wypełniona czytelnie "Karta gwarancyjna" wraz z dowodem zakupu przesłana do Punktu Sprzedaży.

W przypadku uzasadnionego zgłoszenia reklamacyjnego PRODUCENT zobowiązuje się do wymiany towaru na wolny od wad.

W przypadku nieuzasadnionego zgłoszenia i przyjazdu Przedstawiciela Producenta zastrzega on sobie prawo dochodzenia zwrotu poniesionych kosztów. PRODUCENT w żadnym przypadku nie ponosi kosztów związanych z demontażem, uszkodzeniami elementów utrudniających dostęp do wyrobu (np. glazury), jak również kosztów ponownego montażu wyrobu.

Gwarancja nie narusza uprawnień konsumenta wynikających z ustawy o sprzedaży konsumenckiej: nie wyłącza, nie ogranicza ani nie zawiesza uprawnień konsumenta wynikających z niezgodności towaru z umową.

Gwarancja nie obowiązuje w następujących przypadkach: !

- Zniszczenie /uszkodzenie podczas transportu, wszelkie uszkodzenie mechaniczne.
- Niestosowanie się do instrukcji montażu.
- Zgubienie karty gwarancyjnej (nie wydaje się kopii karty gwarancyjnej).
- Zmiana danych w karcie gwarancyjnej.
- Przeróbki i zmiany konstrukcyjne niezgodne z instrukcją montażu - dokonane przez użytkownika lub osoby trzecie.
- Użytkowanie produktów w warunkach i w celu, w jakich tego rodzaju towar zwykle nie jest używany.
- W przypadku gdy wyrób został sprzedany z ekspozycji.

Uwaga:

Styropian ulega rozpuszczeniu pod wpływem rozpuszczalników organicznych. Chronić przed kontaktem z benzyną, rozpuszczalnikami, itp.

PRODUCENT:

PPHU SCHED-POL Sp. J. Stefan i Henryk Schaedler
ul. Przemysłowa 2, 64-400 Międzychód

TEL. 095 748 13 57; FAX 095 748 81 85

ZOBACZ TAKŻE FILM MONTAŻOWY!

www.schedpol.pl