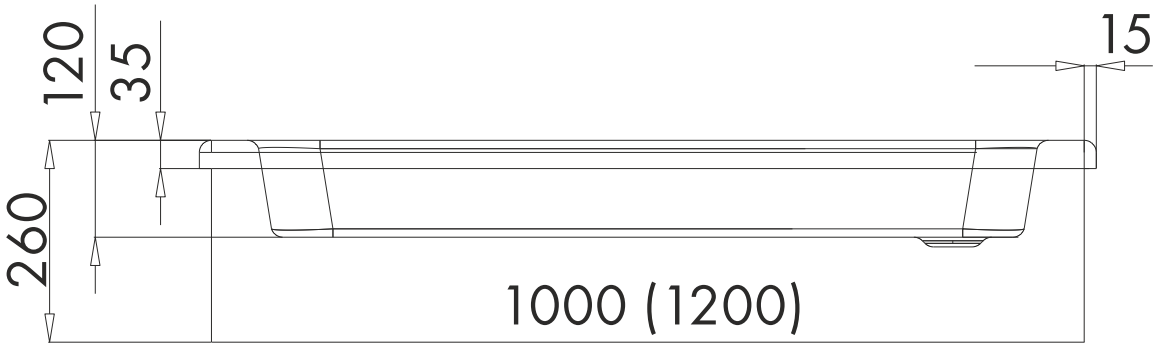
120
35
15
260
1000 (1200)

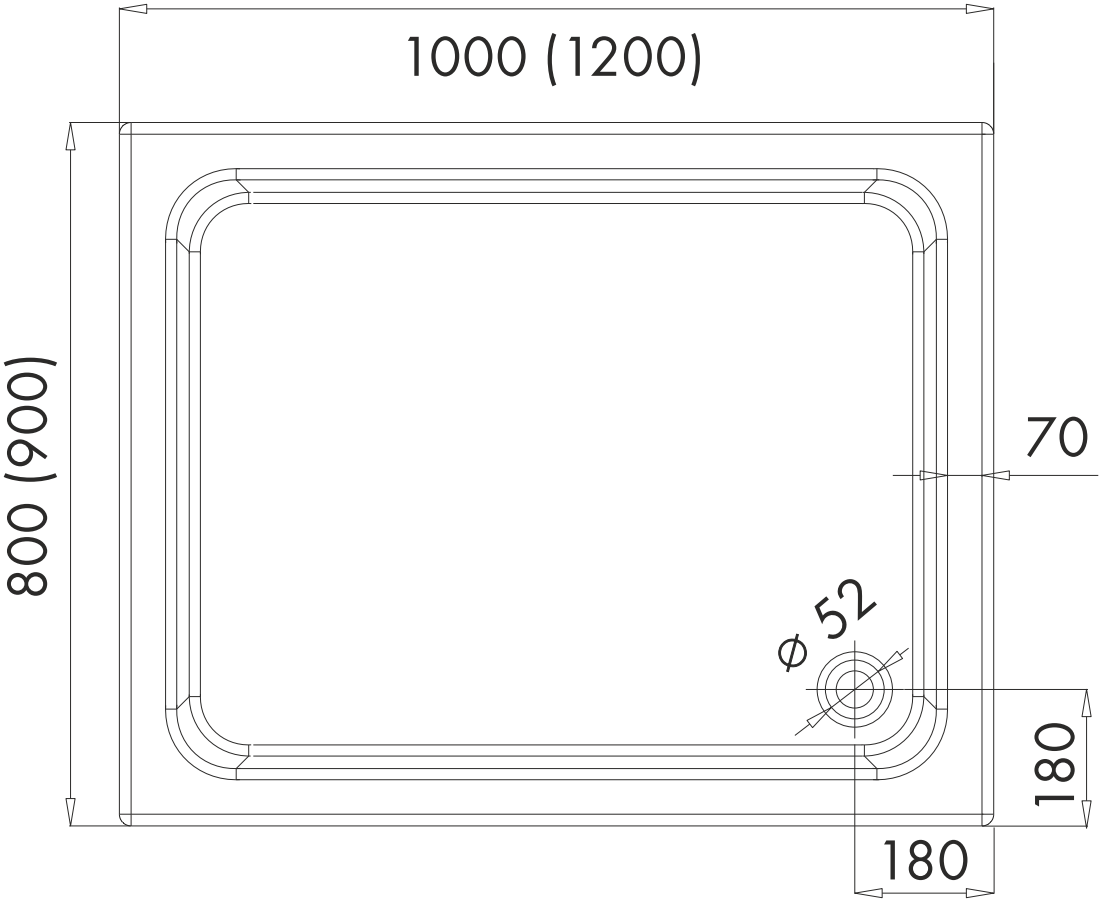
1000 (1200)
800 (900)
70
ø 52
180
180